ООО "Спецкомплект"
196105 Санкт-Петербург,
Люботинский пр. д. 2-4, литер Б.
ИНН/КПП 7806418928/781001001

Tel. +7 812 244 03 20
spetscomplect@mail.ru
www.spezkomplekt.com

Контактное лицо Капитанов А.С.
Телефон +7 911 990 73 12
Email 1164@mail.ru

Коммерческое предложение
на поставку многофункционального погрузчика Wille 665.

Благодарим за Ваш запрос и предлагаем Вам многофункциональный погрузчик Wille 665 с комплектом навесного оборудования.

Модели Wille 665 нет равных в своей весовой категории. Она обладает высокой манёвренностью, подходящей для работы в стеснённых условиях. В машине достаточно мощности как для осуществления перегонов, так и для проведения снегоочистительных работ. По сравнению с обычным колёсным погрузчиком данная модель Wille имеет более хороший обзор. Много типов навесного оборудования можно установить прямо на машину, что позволяет выполнить много поэтапных операций за один выезд. Благодаря своей небольшой высоте Wille 665 может въезжать в подземные туннели, в которые невхож обычный колёсный погрузчик. Машина оснащена мощной гидравликой, достаточной для работы роторного снегоочистителя даже в сложных погодных условиях.

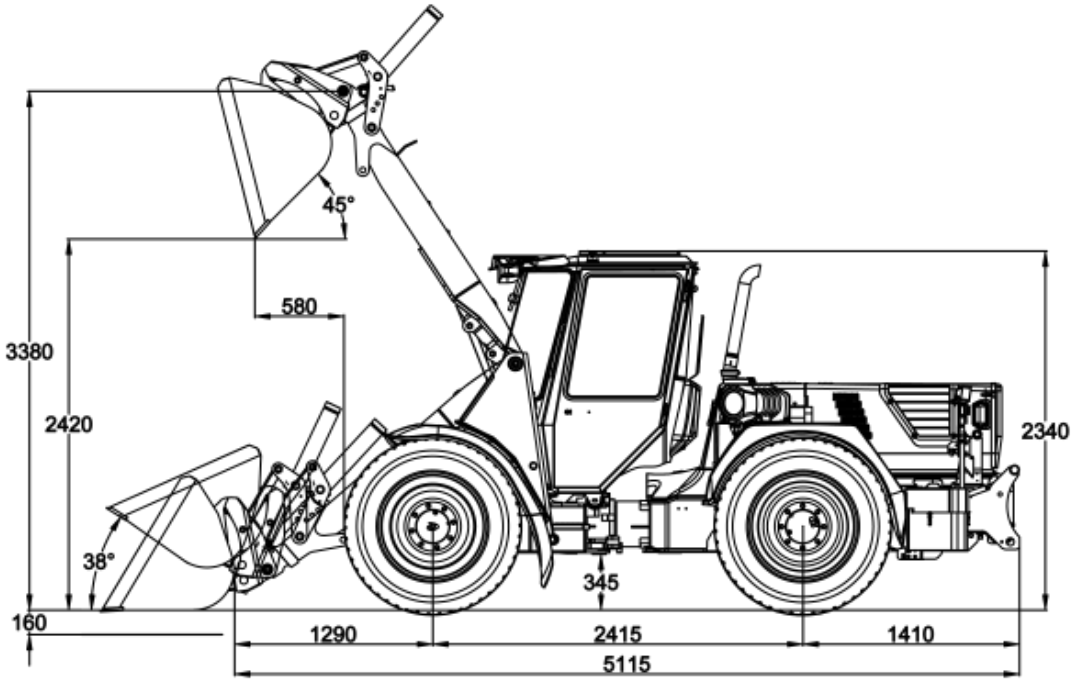

ООО "Спецкомплект"
196105 Санкт-Петербург,
Люботинский пр. д. 2-4, литер Б.
ИНН/КПП 7806418928/781001001

Tel. +7 812 244 03 20
spetscomplect@mail.ru
www.spezkomplekt.com

Спецификация многофункционального погрузчика Wille 665

Движок - Kohler KDI 3404 TCR-SCR
Мощность 100 кВт / 136 л.с
Гидравлическая грузоподъёмность верхнее/нижнее положение 30,2 / 41 кН
Высота подъёма 3380 мм
Производительность насоса 0-145 + 55 л/мин 200 л/мин
Шины 420/65R24, 360/80R20
Ширина 1750 / 1920 мм
Длина 5115 мм
Высота 2340 мм
Межосное расстояние 2415 мм
Внешний радиус поворота 4340 мм
Вес 5920 кг
Транспортная скорость 0-50 км/ч

Навесное оборудование

Снежный ковш

Для загрузки и сбора снега и легких материалов.
Отверстия в верхней части ковша улучшают его эксплуатационные свойства.

Объем (л)	Ширина (мм)	Масса (кг)
1900	2300	425

Многофункциональный ковш

Многофункциональный ковш, также известный как Ковш с крыльями, разработан для сбора и погрузки снега. Благодаря боковым крыльям ковш также можно использовать для очистки от снега ситуацию, когда ковш "тащит" за собой машину. Наоборот, ковш-отвал послушно следует за выбранным машиной направлением и вертикально отрабатывает рельеф уличной поверхности. Для путём отброса. Боковые крылья увеличивают полезную ширину сбора снега на треть. Также возможно использование только одного бокового крыла из двух. Нож ковша оборудован пружинами, что предотвращает предотвращения поломок при столкновении управляющие цилиндры боковых крыльев оборудованы предохранительными клапанами. Ковш поставляется с гладким или сетчатым ножом, улучая сцепление очищенной поверхности с колёсами транспорта и уменьшая её скользкость.

- отвал поставляется с гладким или сетчатым ножом
- боковые крылья оборудованы амортизирующим пружинным механизмом
- для предотвращения поломок при столкновениях боковые крылья оборудованы предохранительными клапанами

Объем (л)	Ширина мин. (мм)	Ширина макс. (мм)	Масса (кг)
1500	2100	3590	575

Ковш для листьев

Ковш для листьев предназначен для сбора опавших сучков и листьев. Если снять верхнюю крышку ковша, то он превратится в снегоуборочный ковш. Таким образом, у одного устройства много способов применения.

- В крышке ковша имеется люк, открывающийся вручную, для размещения отдельно собранного мусора в ковш. Наличие люка предотвращает воздействие ветра на имеющийся в нём мусор.
- Крышка ковша открывается и закрывается гидравлически из кабины машины.
- Объём ковша 1900 литров

V-образный отвал с изменяемой геометрией

Оптимальное оборудование для очистки и перемещения снега в узких местах.

- ACS (Anti Collision System) – пружинный механизм расфиксации ножей защищает оператора, отвал и базовую машину при наезде на жесткое препятствие, например, канализационные люки или рельсы трамвайных путей
- В конструкции отвала использована инновационная система повторения профиля очищаемой поверхности FLOATING FRAME, обеспечивающая плавность хода и ровную полосу очистки

Макс. ширина, мм	Ширина крыла, мм	Мин. Рабочая ширина, мм	Макс. высота, мм	Мин. Высота, мм	Угол поворота ± (°)	Угол крена (°)	Масса, кг
2540	2410	2050	910	750	37	12	420

Фронтальная щетка Wille Optim

- Фронтальная щётка – оптимальное оборудование для уборки листьев, снега и песка. Имеются встроенные водяные распылители для фиксации пыли.
- Для круглогодичной эксплуатации
- Открытые концы щёточного цилиндра делают возможным очистку у стены и бордюра
- Угол поперечного наклона щётки ± 6º для обеспечения оптимальной очистки
- Угол продольного наклона щётки с гидроприводом: ± 27°

- Плавный ход щётки по вертикальной оси в пределах ± 300 мм подстраивается под изменяющийся рельеф уличного покрытия
- Амортизация обеспечивает ровное движение щётки
- Лёгкая замена щёточных дисков без необходимости снятия гидродвигателя

Ширина мин. (мм)	Ширина макс. (мм)	Масса (кг)
2040/2400	2400/2700	480/510

Снегоочиститель роторный для Wille 665 L1800

Роторные снегоочистители применяются в условиях, где много снега.
Крупные роторные снегоочистители требуют большой мощности, и поэтому машины Wille, благодаря своей мощной гидросистеме и устойчивой раме, отлично подходят для применения роторного снегоочистителя.

- широкий выбор роторных снегоочистителей от 1,3 метров до 2,4 метра
- размер, оптимизирован для каждого типоразмера Wille

Технические характеристики

Наименование	Рабочая высота, мм	Диаметр фрезы, мм	Диаметр ротора, мм	Рабочая ширина, мм	Вес, кг.	Требуемый гидропоток, л/мин
Снегоочиститель роторный для Wille L1800	850	500	550	1800	475	100/140

Дисковый разбрасыватель Wille Optim 1000

Дисковый разбрасыватель позволяет осыпать песком более обширный участок уличного покрытия по сравнению с обычным пескоразбрасывателем.

- электронная регулировка подачи песка и ширины участка посыпания
- объём посыпания: 10-200 г/м2
- ширина участка посыпания: 1-6 м
- перевод навесного устройства в парковочное положение для транспортировки и техобслуживания с помощью рычага
- бак оборудован защитной сеткой и крышкой
- стеклянный индикатор наполнения бака
- опорные стойки для хранения

Объем (л)	Масса (кг)
1000	530

Поливомоечное оборудование 1000 л. с передней поворотной поливомоечной балкой

Поливомоечное оборудование высокого давления предназначена для удаления мелкой пыли и грязи с асфальта. Мойка равномерно подаёт воду на все распылители, обеспечивая равномерное качество очистки. Направление распылителей регулируется, что позволяет удалять грязь в заданном направлении. Имеется пистолет-распылитель со шлангом на катушке с ручным накрутом для очистки труднодоступных мест, таких как ворота и проч. В бак с водой установлены перегородки, уменьшающие плеск воды и обеспечивающие равномерный ход при переезде на объект уборки. Бак воды мойки можно использовать в совокупности с круглой или роллерной мусоросборочной щёткой для фиксации пыли.

- гидравлическое направление распылителей
- закачиваемая в бак вода проходит через три нержавеющих легкоочищаемых фильтра
- в качестве дополнительного оборудования - катушка с 15-метровым шлангом и ручным накрутом
- опорные стойки для хранения
- установка производится над моторным отсеком

Объём (л)	Макс. давление (бар)	Макс. производительность (л/мин)	Масса (кг)
1500	150	90	635

ООО "Спецкомплект"
196105 Санкт-Петербург,
Люботинский пр. д. 2-4, литер Б.
ИНН/КПП 7806418928/781001001

Tel. +7 812 244 03 20
spetscomplect@mail.ru
www.spezkomplekt.com

Подметательное оборудование 650 с бункером, лотковой щеткой и баком 200 л.

С помощью мусоросборочной щетки можно произвести очистку уличного покрытия и заодно собрать мусор в установленный контейнер. Водяной бак помогает прибить пыль к земле, из него подаётся вода на водяные распылители щётки и на ролик. Щётка и контейнер плавно ходят по вертикальной оси, вторя изменениям рельефа уличной поверхности, поэтому оборудование не нужно поднимать и опускать даже перед лежачими полицейскими. При столкновении со стенами или другими заграждениями щётка гибко пружинит. Поддон контейнера с мусором открывается гидравлически для опорожнения, например, на установленную кузов-платформу.

- Встроенный водяной бак, ёмкость 150-200 л
- Водяной бак и щётка плавно ходят по вертикальной оси, вторя неровностям рельефа
- Правая щётка входит в стандартную комплектацию, щётка на левую сторону поставляется как дополнительное оборудование
- Одно опорное колесо спереди и два – сзади

Объем (л)	Объем водяного бака (л)	Ширина (мм)	Диаметр барабана (мм)	Масса (кг)
560	200	2250, с дополнительной лотковой щеткой 2700	700	790

Манипуляторная косилка 5,00 метров

Манипуляторная косилка устанавливается на переднюю часть погрузчика Wille и имеет вылет стрелы 5 метров от центра шасси. Ширина насадки 1,25 метра. Усиленный режущий элемент позволяет срезать растения до 4 см. в диаметре. Управление осуществляется с помощью фирменного пульта управления с джойстиком. Возможен покос, как с правой, так и с левой стороны по ходу движения. Широкий выбор насадок (щётки, бур, измельчитель пней, кусторез, туннельные щётки для мытья стен и т.д.) позволяет существенно расширить область применения.

Вылет стрелы (м)	Мощность трактора мин. (л.с.)	Вес трактора мин. (кг.)	Вес косилки с насадкой и маслом (кг.)	Вместимость масляного бака (л.)	Вес косилки без насадки, но с маслом (кг.)
5,0	50	3000	1180	160	940

Роторная косилка

С помощью навесной роторной косилки вы сможете зачищать зелёные зоны большой территории. Мощности многофункционального гидравлического привода Wille достаточно для выполнения разнообразных покосов.

Виброуплотнители

Виброплиту можно двигать влево-вправо, что позволяет уплотнять грунт также по сторонам от линии езды машины.

С помощью дисплея и приборов управления, расположенных прямо в кабине машины, за мощностью уплотнения можно следить и её можно регулировать.

Гидравлический задний нож

Гидравлический задний нож предназначен для уменьшения скольжения дорог, велосипедных дорожек и мест стоянки автомобилей. При бороздовании дорожной поверхности раннее размётанный песок задействуется заново, уменьшая тем самым потребность в посыпе новым песком. Сетчатый нож выравнивает обледенелые неровности. Зубчатый нож уменьшит скользкость обледенелых трасс. При использовании летом задний нож придаёт шершавость песчаным поверхностям и сглаживает неровности на них.

- возможно оснащение сетчатым ножом или зубчатым ножом марки Sandvik
- в дополнительной комплектации опорные колёса для использования в летний период
- гидравлический наклон и поворот ножа
- плавный синусоидный ход по вертикальной оси наклона и в горизонтальной плоскости

Ширина ножа (мм)	Поворот ножа +/-	Наклон ножа +/-	Масса (кг)
2500	25°	10°	450

Пассажиро-подъёмное устройство

Поднимите себя в небеса с помощью надёжного и безопасного пассажиро-подъёмное устройство Wille! С помощью подъёмника вы сможете заменить уличные светильники, прочистить водосточные желоба и выполнить другие высотные работы, требующие усилий не более одного работника. Наш подъёмник с люлькой особенно удобен в ситуациях, когда крупногабаритный подъёмник на прицепе не помещается в проезд из-за недостаточной ширины проезда. Подъёмник управляется рычагами прямо из люльки, а гидравлические опоры обеспечивают машине устойчивость, когда люлька находится в поднятом состоянии.

- управление подъёмником из люльки
- гидравлические опоры входят в стандартную комплектацию
- имеет сертификат соответствия
- крепится к установленному заднему кузову-подъёмнику

Коммунальная машина Wille должна быть надлежаще оборудована, т.е. иметь соответствие требованиям для установки и использования подъёмника с люлькой Wille 9. Подъёмник с люлькой также совместим с машинами моделей Wille 355B-855C.

УСЛОВИЯ ПОСТАВКИ МНОГОФУНКЦИОНАЛЬНОГО ПОГРУЗЧИКА WILLE 665

Страна производства	**:**	**Финляндия**
Год производства	**:**	**2020**
Условия поставки	**:**	**Склад Покупателя**
Условия гарантии	**:**	**12 месяцев или 1000 м/ч**
Условия оплаты	**:**	**Предоплата, оплата в рублях по курсу ЦБ, или по согласованию.**

Остаются права на технические изменения.
Изображения могут отличаться от представленных.

С уважением,
Генеральный директор
ООО «Спецкомплект»
Фролов Евгений Евгеньевич