ООО "Спецкомплект"
196105 Санкт-Петербург,
Люботинский пр. д. 2-4, литер Б.
ИНН/КПП 7806418928/781001001

Tel. +7 812 244 03 20
spetscomplect@mail.ru
www.spezkomplekt.com

Контактное лицо Капитанов А.С.
Телефон +7 911 990 73 12
Email 1164@mail.ru

Коммерческое предложение
на поставку многофункционального погрузчика Wille 275.

Wille 275 надежен и маневрен. Минимальная ширина - 1260 мм, минимальная высота - 1990 мм. Wille 275 имеет рабочую гидравлику с максимальной производительностью 110 л / мин. Обширный ассортимент навесного оборудования и шин Wille делает его идеальным партнером для вас. Водителю предоставляется широкие возможности для переключения переднего и заднего гидравлических потоков машины в зависимости от требований работы.

Хотя Wille 275 имеет небольшие размеры, он легко справляется даже с тяжелыми снегоуборочными работами. Wille 275 может после сметания щеткой снега, собирать и укладывать его в кучу с помощью ковша с высокой разгрузки.

Летом Wille 275 также есть чем заняться на озелененной территории и на дорожном покрытии. Широкая газонокосилка, листосборник и мойка высокого давления помогают поддерживать чистоту и порядок на территории. Хорошо подходит для узких улиц и травяных лужаек.Wille 465 – самая продаваемая коммунальная машина в своей габаритной категории. Не смотря на свою компактность, машина может похвастаться особенностями, обычно присущими только её крупногабаритным братьям. Рабочий день, проведённый в ней, не покажется тяжёлым – кабина просторна с отличным обзором во все стороны с кресла водителя. Гидравлика подъёмная с саморегуляцией мощности и гидравлика цилиндров с дозирующими клапанами обеспечивают плавность работы. По сравнению с предыдущей моделью, устойчивость и грузоподъёмность улучшена благодаря увеличенному расстоянию между осями. С помощью этой Wille вы сможете экологично и экономично выполнить коммунально-уборочные работы как в черте города, так и за его пределами.

ООО "Спецкомплект"
196105 Санкт-Петербург,
Люботинский пр. д. 2-4, литер Б.
ИНН/КПП 7806418928/781001001

Tel. +7 812 244 03 20
spetscomplect@mail.ru
www.spezkomplekt.com

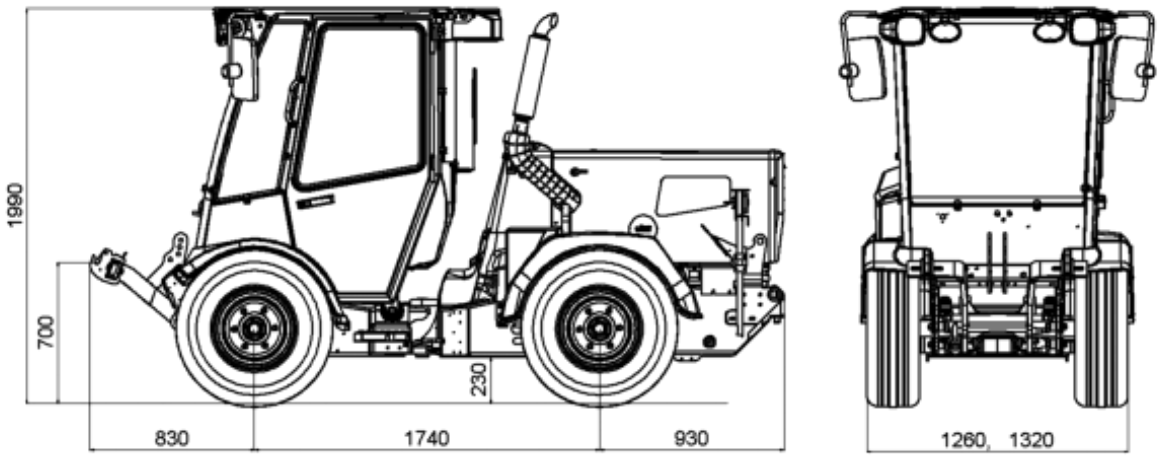

Спецификация многофункционального погрузчика Wille 465

Движок - Kohler KDI1903TCR
Мощность 42 кВт / 56 л.с.
Гидравлическая грузоподъёмность верхнее/нижнее положение12 / 13 кН
Высота подъёма 700 мм
Производительность насоса 55 + 35 + 20 l/min = 110 л/мин
Шины 31x10,5-15 / 31x15,5-15
Ширина 1260/1320 мм
Длина 3500 мм
Высота 1990 мм
Межосное расстояние 1740 мм
Внешний радиус поворота 3200 мм
Вес 2260 кг
Транспортная скорость 0-37 км/ч
Уровень шума (в кабине) 76 dBA
Уровень шума (снаружи)101 dBA

Навесное оборудование

Ковш высокой разгрузки

Если рабочая высота обычного ковша недостаточна, можно установить ковш высокой разгрузки. С помощью такого ковша можно поднимать, к примеру, снег для погрузки на значительно бóльшую высоту.

- предназначен для погрузки лёгких материалов
- значительно бóльшая высота и дистанция погрузки, чем у обычного ковша

Объем, л.	Ширина, мм	Высота разгрузки, мм	Масс, кг
550	1580	1000	300

Фронтальная щетка Wille Optim

- Фронтальная щётка – оптимальное оборудование для уборки листьев, снега и песка. Имеются встроенные водяные распылители для фиксации пыли.
- Для круглогодичной эксплуатации
- Открытые концы щёточного цилиндра делают возможным очистку у стены и бордюра
- Угол поперечного наклона щётки ± 6º для обеспечения оптимальной очистки
- Угол продольного наклона щётки с гидроприводом: ± 27°
- Плавный ход щётки по вертикальной оси в пределах ± 300 мм подстраивается под изменяющийся рельеф уличного покрытия
- Амортизация обеспечивает ровное движение щётки
- Лёгкая замена щёточных дисков без необходимости снятия гидродвигателя

Ширина мин. (мм)	**Ширина макс. (мм)**	**Масса (кг)**
1250	1400	320

В модели роллерной щётки 140 имеется гидравлическое перемещение щётки влево на 220 мм и вправо на 265 мм. Интервал вертикального хождения роллера : 100 мм.

ООО "Спецкомплект"
196105 Санкт-Петербург,
Люботинский пр. д. 2-4, литер Б.
ИНН/КПП 7806418928/781001001

Tel. +7 812 244 03 20
spetscomplect@mail.ru
www.spezkomplekt.com

Задний пескоразбрасыватель

Пескоразбрасыватель Wille ровно посыпает улицы оптимальным количеством песка. В баке с песком установлен смешивающий вал, предотвращающий его слипание и отвердевание, обеспечивающий тем самым равномерную подачу песка на распределительный вал. На распределительный вал установлена резиновая задвижка, регулирующая подачу песка с помощью пружины, что обеспечивает равномерную посыпку. Защитная сетка предотвращает попадание больших камней и льда в пескоразбрасыватель. Подшипники размещены с наружной стороны бака, что упрощает их замену и сервис и увеличивает срок службы. Пескоразбрасыватель Wille, устанавливаемый на заднюю часть коммунальной машины, требует установки заднего погрузчика-опрокидывателя для погрузки песка путём сдачи назад в навал песка.широкий выбор роторных снегоочистителей от 1,3 метров до 2,4 метра

- Смешивающий вал предотвращает сбои в подаче песка
- Пескоразбрасыватель оснащён регулирующей резиновой задвижкой
- Бак прошёл горячую оцинковку для увеличения срока службы

Технические характеристики

Название	Объём (л)	Ширина (мм)	Масса (кг)
Пескоразбрасывател 180	**180**	**1100**	**215**

ООО "Спецкомплект"
196105 Санкт-Петербург,
Люботинский пр. д. 2-4, литер Б.
ИНН/КПП 7806418928/781001001

Tel. +7 812 244 03 20
spetscomplect@mail.ru
www.spezkomplekt.com

Дисковый разбрасыватель Wille Optim 450

Дисковый разбрасыватель позволяет осыпать песком более обширный участок уличного покрытия по сравнению с обычным пескоразбрасывателем.

- электронная регулировка подачи песка и ширины участка посыпания
- объём посыпания: 10-200 г/м2
- ширина участка посыпания: 1-6 м
- перевод навесного устройства в парковочное положение для транспортировки и техобслуживания с помощью рычага
- бак оборудован защитной сеткой и крышкой
- стеклянный индикатор наполнения бака
- опорные стойки для хранения

Объем (л)	Масса (кг)
450	285

Ледовый отвал

Приятно кататься или играть в хоккей на льду открытого катка, очищенного от снега. Снегоуборочный отвал для работы на льду Wille Optim, установленный на машину Wille, эффективно очистит каток от снега.

- отвал разработан для эффективной очистки открытого льда от снега
- нож отвала, работающий под срезающим углом, обеспечивает отличную чистоту льда
- гидравлический поворот отвала позволяет очищать лёд быстро и эффективно

Ширина мм	Высота (мм)	Нож (мм)	Угол поворота +/-	Масса (кг)
3000	420	2 x 100	30°	205

Поливомоечное оборудование 550 л. с передней поворотной поливомоечной балкой

Поливомоечное оборудование высокого давления предназначена для удаления мелкой пыли и грязи с асфальта. Мойка равномерно подаёт воду на все распылители, обеспечивая равномерное качество очистки. Направление распылителей регулируется, что позволяет удалять грязь в заданном направлении. Имеется пистолет-распылитель со шлангом на катушке с ручным накрутом для очистки труднодоступных мест, таких как ворота и проч. В бак с водой установлены перегородки, уменьшающие плеск воды и обеспечивающие равномерный ход при переезде на объект уборки. Бак воды мойки можно использовать в совокупности с круглой или роллерной мусоросборочной щёткой для фиксации пыли.

- гидравлическое направление распылителей
- закачиваемая в бак вода проходит через три нержавеющих легкоочищаемых фильтра
- в качестве дополнительного оборудования - катушка с 15-метровым шлангом и ручным накрутом
- опорные стойки для хранения
- установка производится над моторным отсеком

Объём (л)	Макс. давление (бар)	Макс. производительность (л/мин)	Масса (кг)
550	130	30	230

ООО "Спецкомплект"
196105 Санкт-Петербург,
Люботинский пр. д. 2-4, литер Б.
ИНН/КПП 7806418928/781001001

Tel. +7 812 244 03 20
spetscomplect@mail.ru
www.spezkomplekt.com

Пылесос-воздуходув для сбора листьев Optim

Пылесос для сбора листьев Optim, предназначенные также для сбора любой мягкой биомассы, могут применяться в условиях сырости, когда листья прибиты к земле. Собираемый биомусор перемалывается в компостируемую массу. Пылесос не захлёбывается: во всасывающем сопле имеется механизм, который подаёт листья равномерно на всасывающую трубу, предотвращая тем самым её закупоривание. Открывающаяся передняя крышка упрощает всасывание большого количества листьев.

Ключевые особенности:

- мусорный бак, гидравлически отклоняемый назад, открывающаяся сетчатая крышка
- спереди всасывающее сопло на четырёх опорных колёсах, перемещаемое влево-вправо
- передняя крышка, открывающаяся гидравлически
- опорные стойки для хранения

	Объем (л)	**Высота разгрузки (мм)**	**Масса (кг)**	**Wille (совместимость)**
Листосос-воздуходув Wille Optim	900	1850	555	265-375

ООО "Спецкомплект"
196105 Санкт-Петербург,
Люботинский пр. д. 2-4, литер Б.
ИНН/КПП 7806418928/781001001

Tel. +7 812 244 03 20
spetscomplect@mail.ru
www.spezkomplekt.com

Грузовой кузов

Гидравлические Грузовые кузова прекрасно подходит для пескоразбрасывателя. Вы можете обслуживать больше территории за один выезд, погрузив песок на кузов-платформу. Механические Грузовые кузова подходит, например, для перевозки рабочего инструмента на стройплощадку.

	Объем (л)	Длина (мм)	Ширина (мм)	Высота борта (мм)	Масса (кг)
Механический Грузовой кузов 230	230	1130	1040	200	65

УСЛОВИЯ ПОСТАВКИ МНОГОФУНКЦИОНАЛЬНОГО ПОГРУЗЧИКА WILLE 275

Страна производства : Финляндия
Условия поставки : Склад Покупателя
Условия гарантии : 12 месяцев или 1000 м/ч
Условия оплаты : Предоплата, оплата в рублях по курсу ЦБ, или по согласованию.

Остаются права на технические изменения.
Изображения могут отличаться от представленных.

С уважением,
Генеральный директор
ООО «Спецкомплект»
Фролов Евгений Евгеньевич